2026年第35回伊予銀カップジュニアテニス選手権大会
期　日　2026年３月28日（土）
場　所　松山中央公園テニスコート
８：30受付完了

高校生男子シングルス

1	宮田 凌	（新田）
2	忽那 蒼志	（松南）
3	曽我部仁	（小松）
4	石丸 愛翔	（新田）
5	廣瀬 景人	（愛媛トレセン）
6	川野 春紀	（松東）
7	水野隆博	（宇東）
8	岩佐 真義	（松北）
9	河野 礼虎	（松東）
10	白川大雅	（川江）
11	白石 蓮	（松北）
12	大西航太郎	（川江）
13	片岡麻人	（宇南）
14	友草 結希	（Kids1 TS）
15	前野 健一	（愛光）
16	鳥生 綜志	（松東）
17	倉本 晄空	（新田）
18	西原 佑	（松学）
19	八束 柾宏	（愛光）
20	浅岡 朔太郎	（松東）
21	村井皆心	（明徳中）
22	小野 瑠斗	（今北）
23	田中 穂純	（愛媛トレセン）
24	石川 聖人	（川江）
25	梶浦 僚真	（新田）
26	秦泉寺洋人	（川江）
27	長井 宏将	（愛光）
28	桑山裕羽	（宇東）
29	荘巧太	（宇南）
30	山中 魁祐	（新田）
31	田邊湧大	（川江）
32	古谷 一晟	（新田）

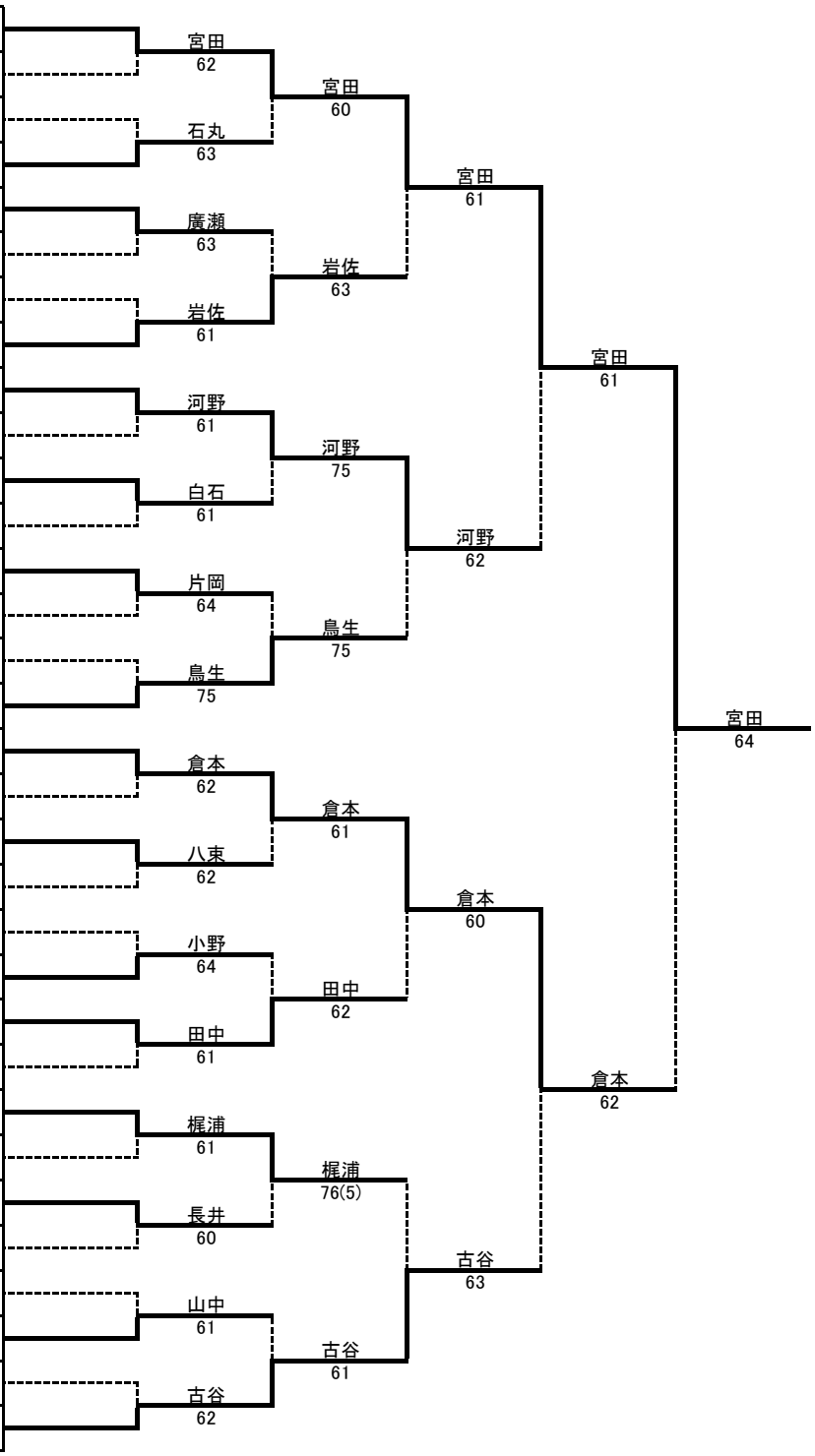

３位決定戦

9	河野 礼虎	（松東）
32	古谷 一晟	（新田）

古谷 62