第65回社会人普及ダブルス大会
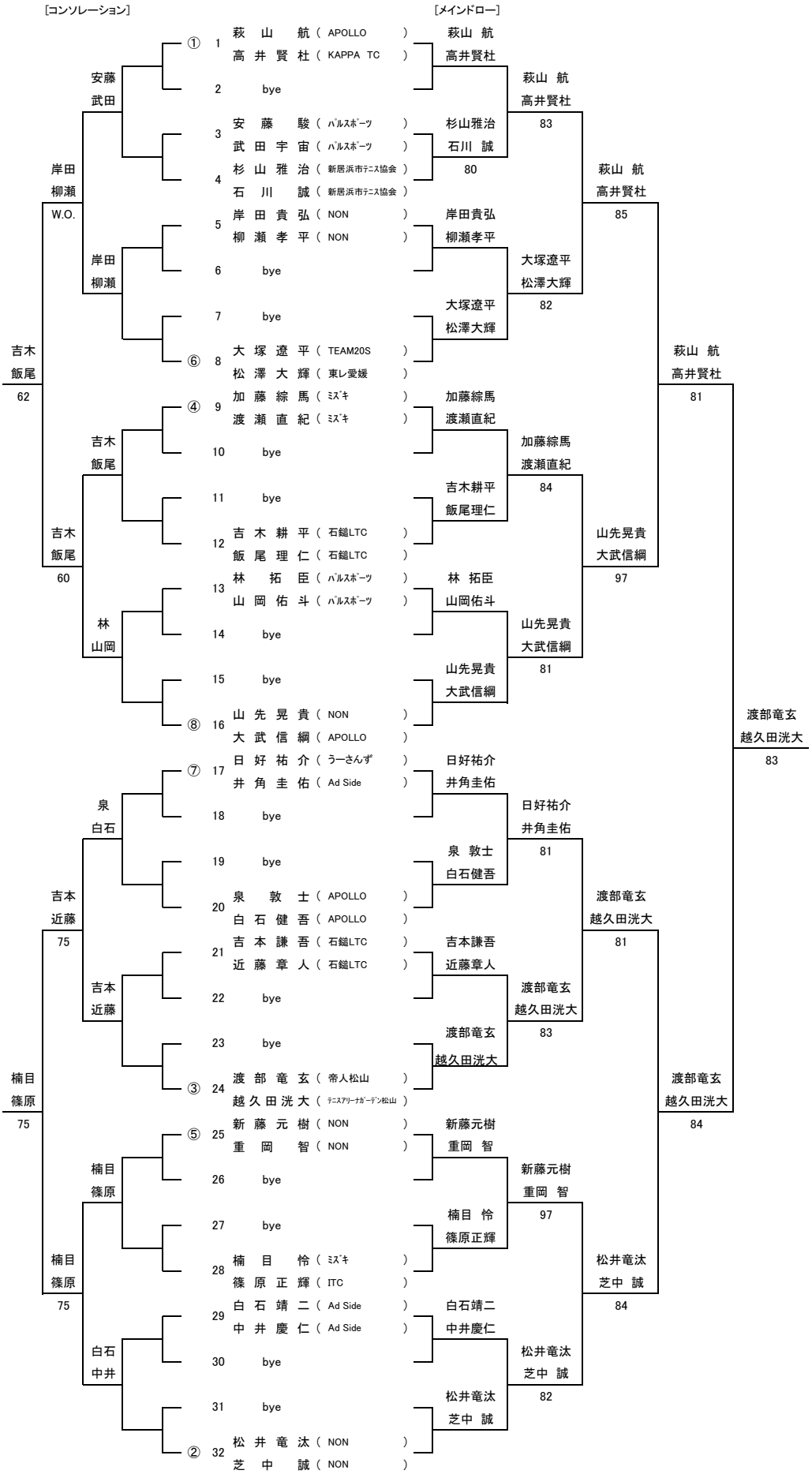
《 男 子 》