男子ダブルス

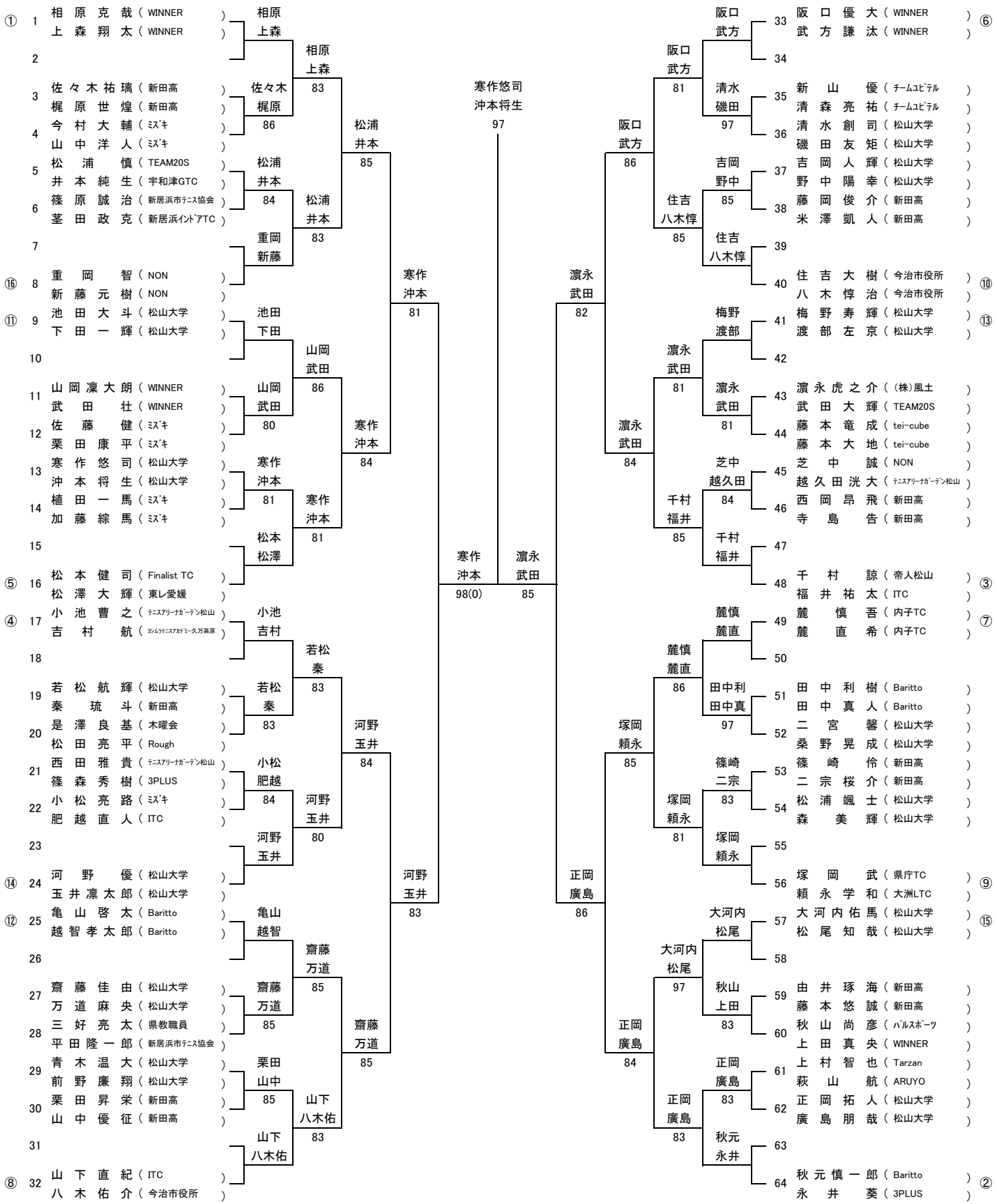
①
1 相原克哉（WINNER）
上森翔太（WINNER）
2
3 佐々木祐璃（新田高）
梶原世煌（新田高）
4 今村大輔（ﾐｽﾞｷ）
山中洋人（ﾐｽﾞｷ）
5 松浦慎（TEAM20S）
井本純生（宇和津GTC）
6 篠原誠治（新居浜市ﾃﾆｽ協会）
茎田政克（新居浜ｲﾝﾄﾞｱTC）
7
⑯ 8 重岡智（NON）
新藤元樹（NON）
⑪ 9 池田大斗（松山大学）
下田一輝（松山大学）
10
11 山岡凜大朗（WINNER）
武田壮（WINNER）
12 佐藤健（ﾐｽﾞｷ）
栗田康平（ﾐｽﾞｷ）
13 寒作悠司（松山大学）
沖本将生（松山大学）
14 植田一馬（ﾐｽﾞｷ）
加藤綜馬（ﾐｽﾞｷ）
15
⑤ 16 松本健司（Finalist TC）
松澤大輝（東レ愛媛）
④ 17 小池曹之（ﾃﾆｽｱﾘｰﾅｶﾞｰﾃﾞﾝ松山）
吉村航（ﾖｼﾑﾗﾃﾆｽｱｶﾃﾞﾐｰ久万高原）
18
19 若松航輝（松山大学）
秦琉斗（新田高）
20 是澤良基（木曜会）
松田亮平（Rough）
21 西田雅貴（ﾃﾆｽｱﾘｰﾅｶﾞｰﾃﾞﾝ松山）
篠森秀樹（3PLUS）
22 小松亮路（ﾐｽﾞｷ）
肥越直人（ITC）
23
⑭ 24 河野優（松山大学）
玉井凜太郎（松山大学）
⑫ 25 亀山啓太（Baritto）
越智孝太郎（Baritto）
26
27 齋藤佳由（松山大学）
万道麻央（松山大学）
28 三好亮太（県教職員）
平田隆一郎（新居浜市ﾃﾆｽ協会）
29 青木温大（松山大学）
前野廉翔（松山大学）
30 栗田昇栄（新田高）
山中優征（新田高）
31
⑧ 32 山下直紀（ITC）
八木佑介（今治市役所）
相原 上森
佐々木 梶原 86
松浦 井本
84
重岡 新藤
池田 下田
山岡 武田 80
寒作 沖本
81
松本 松澤
小池 吉村
若松 秦 83
小松 肥越 84
河野 玉井 80
亀山 越智
齋藤 万道 85
栗田 山中 85
山下 八木佑 83
相原 上森 83
松浦 井本 85
山岡 武田 86
寒作 沖本 84
河野 玉井 84
齋藤 万道 85
山下 八木佑 83
寒作 沖本 81
河野 玉井 83
寒作悠司 沖本将生 97
寒作 沖本 98(0)
濵永 武田 85
濵永 武田 82
正岡 廣島 86
阪口 武方 86
濵永 武田 84
塚岡 頼永 85
正岡 廣島 84
阪口 武方 81
濵永 武田 81
千村 福井 85
麓慎 麓直 86
田中利 田中真 97
篠崎 二宗 83
塚岡 頼永 81
大河内 松尾 97
秋山 上田 83
正岡 廣島 83
清水 磯田 97
吉岡 野中 85
住吉 八木惇 85
濵永 武田 81
芝中 越久田 84
千村 福井 85
大河内 松尾 97
正岡 廣島 83
秋元 永井
33 阪口優大（WINNER）
武方謙汰（WINNER）
34
35 新山優（ﾁｰﾑﾕﾋﾞﾃﾙ）
清森亮祐（ﾁｰﾑﾕﾋﾞﾃﾙ）
36 清水創司（松山大学）
磯田友矩（松山大学）
37 吉岡人輝（松山大学）
野中陽幸（松山大学）
38 藤岡俊介（新田高）
米澤凱人（新田高）
39
40 住吉大樹（今治市役所）
八木惇治（今治市役所）
⑥ ⑩
41 梅野寿輝（松山大学）
渡部左京（松山大学）
⑬
42
43 濵永虎之介（(株)風土）
武田大輝（TEAM20S）
44 藤本竜成（tei-cube）
藤本大地（tei-cube）
45 芝中誠（NON）
越久田洸大（ﾃﾆｽｱﾘｰﾅｶﾞｰﾃﾞﾝ松山）
46 西岡昂飛（新田高）
寺島告（新田高）
47
48 千村諒（帝人松山）
福井祐太（ITC）
③
49 麓慎吾（内子TC）
麓直希（内子TC）
⑦
50
51 田中利樹（Baritto）
田中真人（Baritto）
52 二宮馨（松山大学）
桑野晃成（松山大学）
53 篠崎伶（新田高）
二宗桜介（新田高）
54 松浦颯士（松山大学）
森美輝（松山大学）
55
56 塚岡武（県庁TC）
頼永学和（大洲LTC）
⑨
57 大河内佑馬（松山大学）
松尾知哉（松山大学）
⑮
58
59 由井琢海（新田高）
藤本悠誠（新田高）
60 秋山尚彦（ﾊﾟﾙｽﾎﾟｰﾂ）
上田真央（WINNER）
61 上村智也（Tarzan）
萩山航（ARUYO）
62 正岡拓人（松山大学）
廣島朋哉（松山大学）
63
64 秋元慎一郎（Baritto）
永井葵（3PLUS）
②